KARMA®

www.karmaitaliana.it

VD 012

Staffa doppio snodo per LCD

Wall bracket

Manuale di istruzioni
Instruction manual

I E

Complimenti per la sua ottima scelta.

Ci complimentiamo vivamente per la Sua scelta, il prodotto Karma da Lei acquistato è frutto di un'accurata progettazione da parte di ingenieri specializzati.
Per la sua realizzazione sono stati impiegati materiali di ottima qualità per garantirne il funzionamento nel tempo. Il prodotto è stato realizzato in conformità alle severe normative di sicurezza imposte dalla Comunità Europea, garanzia di affidabilità e sicurezza. Vi preghiamo di leggere attentamente questo manuale prima di cominciare ad utilizzare l'apparecchio al fine di sfruttarne appieno le potenzialità.
La Karma dispone di numerosi prodotti accessori che potranno completare il vostro apparecchio. Vi invitiamo quindi a visionare l'intera gamma dei nostri prodotti visitando il sito internet: www.karmaitaliana.it sul quale troverete, oltre a tutti i nostri articoli, descrizioni accurate e documentazioni aggiuntive sviluppate successivamente all'uscita del prodotto. Ci auguriamo che rimarrete soddisfatti dell'acquisto e Vi ringraziamo nuovamente per la fiducia riposta nel nostro marchio.

Precauzioni ed avvertenze

Conservare il manuale per future consultazioni e allegatelo se cedete l'apparecchio ad altri.
Assicuratevi sempre di collegare l'apparecchio con il voltaggio adeguato.
Questo prodotto non è adatto ad usi esterni (in presenza di umidità)
Per evitare il rischio di incendi o cortocircuiti non esponete mai l'apparecchio alla pioggia o all'umidità.
Non utilizzare con temperature ambiente superiori ai 35C°.
In caso di problemi di funzionamento interrompete l'uso immediatamente. Non tentate di riparare l'apparecchio per conto vostro, ma rivolgetevi all'assistenza autorizzata.
Riparazioni effettuate da personale non competente potrebbero creare gravi danni sia all'apparecchio che alle persone.
Controllate che il cavo di alimentazione non sia rovinato.
Non staccate il cavo di alimentazione tirandolo dal filo.

Contenuto della confezione

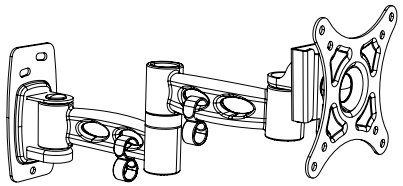

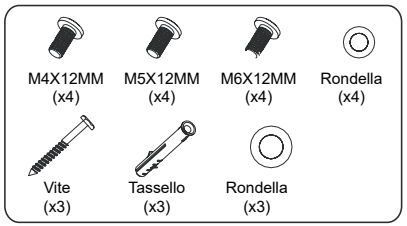

Per prima cosa posizionate la staffa principale a parete assicurandovi, tramite la bolla di livello, che sia perfettamente orizzontale.
Marcate i fori con una matita, praticate i fori con trapano e fissate la staffa a parete.
Se la parete è in muratura(fig.1) applicate dei tasselli.

Parete in muratura

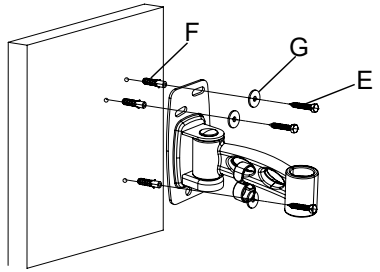

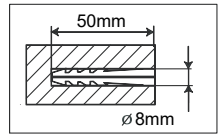

fig. 1

Se la parete è in legno(fig.2) avvitate direttamente le viti

Parete in legno

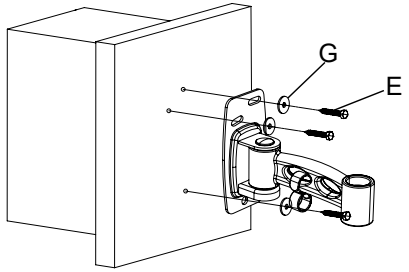

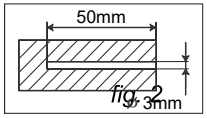

fig. 2

Applicate l'altra parte della staffa al retro dello schermo TV utilizzando i fori filettati presenti sullo schermo e facendoli combaciare con la staffa stessa.

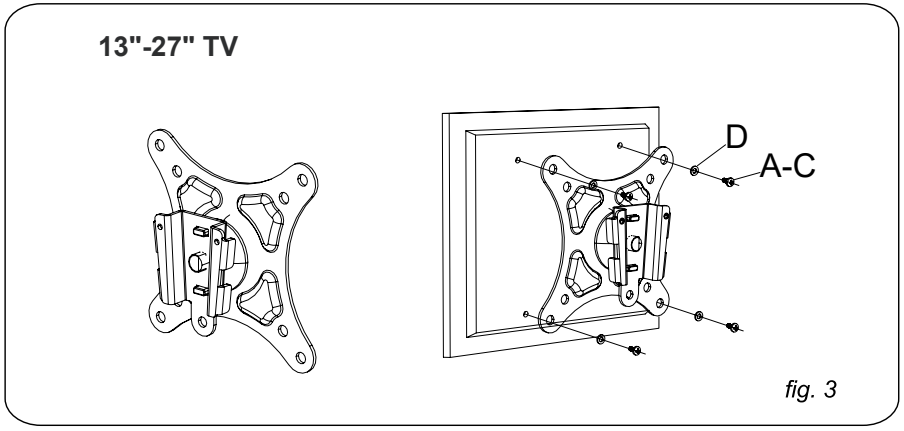

fig. 3

L'ultima fase dell'operazione consiste nell'agganciare la staffa agganciata al retro dello schermo TV alla staffa fissata a muro (fig.4) serrando poi la vite di sicurezza.

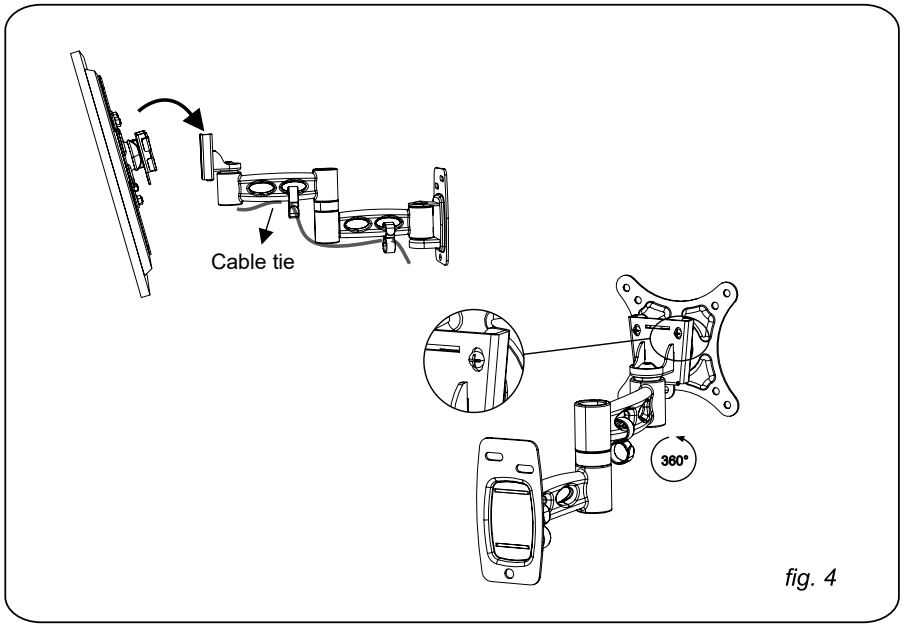

fig. 4

Utilizzate l'anello passacavo per sostenere il cavo di alimentazione e l'eventuale cavo antenna provenienti dalla TV. Una volta fissato, lo schermo potrà essere orientato a piacimento.

Congratulation for your choice!

Congratulations for your choice! The Karma product you have purchased is the result of careful planning by specialized engineers . High quality materials have been used for its construction, to ensure its functioning over time. The product is manufactured in compliance with strict regulations imposed by the European Union, a guarantee of reliability and safety. Please read this manual carefully before starting to use the fixture in order to exploit its full potential.
Karma has several products' accessories that can complete your device. We invite you to see the whole range of our products by visiting our website: www.karmaitaliana.it., where you will find , in addition to all our items, detailed descriptions and further documents related to the product. We hope that you will be satisfied with your purchase and we thank you again for your trust in our brand.

Safety notes

Keep this User Manual for future reference. If you sell the product to another user, be sure to give this manual to the next owner.
Make sure to mount and fix the bracket carefully.
This product is not suitable for outdoor use
To avoid the risk of accidents keep away from the children's reach
Don't overload the bracket.
In case of problems in mouting address to a qualified person. Wrong installations can cuase damages to persons or people.
Before beginning the installation read carefuly the instructions.
Check the content of the package before beginning the installation.
For further information contact your seller or Karma's offices.

Package includes

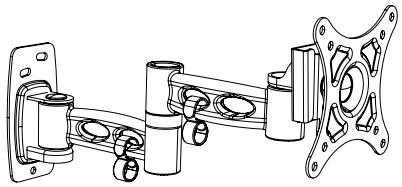

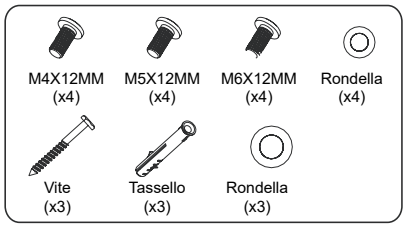

First place the main bracket on the wall, making sure, through the level , that it is perfectly horizontal . Mark the holes with a pencil , make the holes with a drill and fix the bracket on the wall.
If it is a brick wall(fig.1) use the plugs.

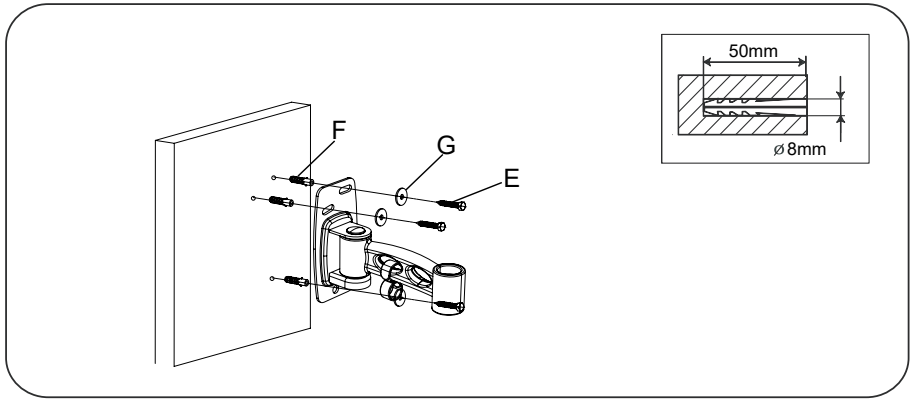

If it is a wood wall(fig.2) fasten directly with the screws

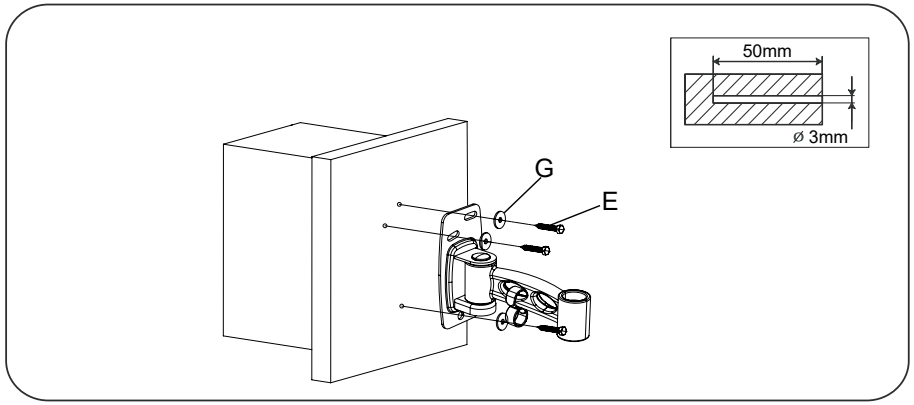

Apply the other part of the bracket to the back of the TV screen, by using the threaded holes on the screen and making them coincide with the bracket itself.

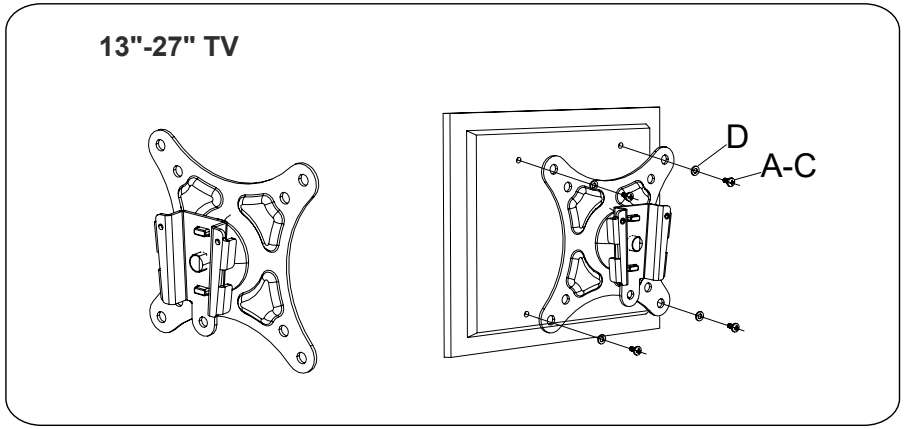

The last step of the mounting consists in fastening the two brackets on the TV back to the bracket you have fixed on the wall (fig.4) and tightening then the safety screw.

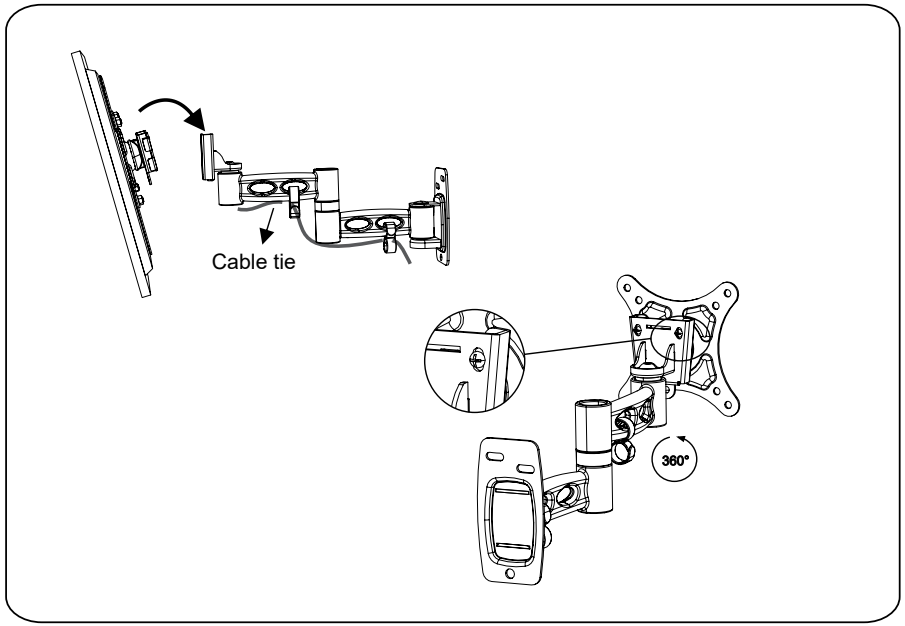

Use the specific cable to support the power cable and, if any, the antenna cable coming from the TV. Once you have fixed it, you can adjust the screen orientation.

Il prodotto è coperto da garanzia in base alle vigenti normative.
Vi suggeriamo di consultare sul sito internet: www.karmaitaliana.it le "Condizioni Generali di Garanzia" riportate nella sezione "FAQ".
Di seguito un breve estratto:

1) Si prega, dopo l'acquisto di procedere alla registrazione del prodotto sul nostro sito internet accedendo alla sezione assistenza(occorre registrarsi). In alternativa, è possibile registrare il prodotto compilando ed inviando la scheda accanto.

2) Sono esclusi i guasti causati da imperizia a da uso non appropriato dell'apparecchio

3) La garanzia non ha più alcun effetto qualora l'apparecchio risulti manomesso.

4) La garanzia non prevede la sostituzione del prodotto.

5) Sono escluse dalla garanzia le parti esterne, le batterie, le manopole, gli interruttori, e le parti asportabili o consumabili.

6) Le spese di trasporto e i rischi conseguenti sono a carico del proprietario dell'apparecchio

7) A tutti gli effetti la validità della garanzia è avallata unicamente dalla presentazione della fattura o scontrino d'acquisto.

COME PROCEDERE ALL'INVIO DEL MODULO DI REGISTRAZIONE PRODOTTO:

1) Nel caso in cui non abbiate effettuato la registrazione del prodotto sul nostro sito www.karmaitaliana.it Vi invitiamo a farlo ritagliando il modulo riportato nella pagina accando e ad inviarlo presso i nostri uffici.

2) Ricordatevi di compilare entrambi i moduli in quanto una copia rimarrà legata al manuale e potrà servirvi in futuro.

KARMA

CERTIFICATO DI GARANZIA
GUARANTEE CERTIFICATE
MODULO DI REGISTRAZIONE
REGISTRATION MODULE

COPIA DA CONSERVARE

KARMA

CERTIFICATO DI GARANZIA
GUARANTEE CERTIFICATE
MODULO DI REGISTRAZIONE
REGISTRATION MODULE

COPIA DA INVIARE A:

Spett.le
KARMA ITALIANA Srl
Via Gozzano, 38 bis
21052 - Busto Arsizio (VA)

		VD 012
Carico max:	Maximum load:	15 Kg
Compatibilità schemi:	Screen measures:	13” - 27”
VESA	VESA	100 - 100
Inclinabile	Inclination	15°
Distanza da muro	Distance from Wall	85-325 mm

Il marchio CE indica che questo prodotto è conforme alle norme della Comunità Europea.. La documentazione di conformità in forma completa è reperibile presso la società Karma Italiana Srl.

The CE mark indicates that this product complies with the European Community standards Compliance documentation in complete form is available at the company Karma Italian Srl.

Ai sensi dell’art. 13 del decreto Legislativo 25 Luglio 2005, n. 151 “ Attuazione delle Direttive 2002/95/CE, 2002/96/CE e 2003/108/CE, relative alla riduzione dell’uso di sostanze pericolose nelle apparecchiature elettriche ed elettroniche, nonchè allo smaltimento dei rifiuti”. Il simbolo del cassonetto barrato riportato sull’apparecchiatura indica che il prodotto alla fine della propria vita utile deve essere raccolto separatamente dagli altri rifiuti. L’utente dovrà, pertanto, conferire l’apparecchiatura integra dei componenti essenziali giunta a fine vita agli idonei centri di raccolta differenziata dei rifiuti elettronici ed elettrotecnici, oppure riconsegnandola al rivenditore al momento dell’acquisto di nuova apparecchiatura di tipo equivalente, in ragione di uno a uno. L’adeguata raccolta differenziata per l’avvio successivo dell’apparecchiatura dimessa al reciclaggio, al trattamento e allo smaltimento ambientale compatibile contribuisce ad evitare possibili effetti negativi sull’ambiente e sulla salute e favorisce il riciclo dei materiali di cui è composta l’apparecchiatura. Lo smaltimento abusivo del prodotto da parte dell’utente comporta l’applicazione delle sanzioni amministrative di cui al D.Lgs n. 152/2006 (parte 4 art.255)

The symbol of the crossed-out dustbin indicates that the product at the end of its life must be collected separately from other waste . The user must , therefore , take the remote control integrates the essential components come to an authorized disposal center for collection of waste electronic and electrical , or returning it to the dealer when buying new equipment of equivalent type , at a rate of one to one. Appropriate separate collection for the decommissioned equipment to recycling , treatment and environmentally compatible disposal helps to prevent negative impact on the environment and human health and promotes recycling of the materials making up the product. Illegal dumping of the product by the user entails the application of administrative sanctions pursuant to Legislative Decree n . 152/2006 (Art.255 Part 4)

Questo simbolo indica la conformità del prodotto alle normative internazionali RoHS (Restriction of certain Hazardous Substances) che limita l’impiego di determinate sostanze pericolose nelle apparecchiature elettriche ed elettroniche immesse sul mercato europeo dal 1° luglio 2006. Fa parte di una serie di Direttive UE sull’ambiente ed e’ connessa strettamente alla Direttiva RAEE (Rifiuti di Apparecchiature Elettriche ed Elettroniche).

This symbol indicates that the product complies with international standards RoHS (Restriction of certain Hazardous Substances) which restricts the use of certain hazardous substances in electrical and electronic equipment put on the European market from 1 July 2006. It is part of a series of EU Directives and environment and ‘ closely connected to the WEEE Directive (Waste Electrical and Electronic Equipment).

La Karma Italiana srl, allo scopo di migliorare i propri prodotti, si riserva il diritto di modifi care le caratteristiche siano esse tecniche o estetiche, in qualsiasi momento e senza alcun preavviso.

Karma Italiana srl, in order to improve its products, reserves the right to modify the characteristics whether technical or aesthetic , at any time and without notice.

MODELLO / MODEL

VD 012

ACQUISTATO DA / PURCHASED BY

COGNOME / SURNAME

NOME/ NAME

VIA / ADDRESS

N°

CITTÀ / CITY

C.A.P. / ZIP CODE

PROV.

DATA D'ACQUISTO
PURCHASING DATE

N. SCONTRINO O FATTURA
RECEIPT/INVOICE NUMBER

TIMBRO E FIRMA DEL RIVENDITORE
DEALER'S STAMP AND SIGNATURE

MODELLO / MODEL

VD 012

ACQUISTATO DA / PURCHASED BY

COGNOME / SURNAME

NOME/ NAME

VIA / ADDRESS

N°

CITTÀ / CITY

C.A.P. / ZIP CODE

PROV.

DATA D'ACQUISTO
PURCHASING DATE

N. SCONTRINO O FATTURA
RECEIPT/INVOICE NUMBER

TIMBRO E FIRMA DEL RIVENDITORE
DEALER'S STAMP AND SIGNATURE

ver. 16.1

KARMA®

Via Gozzano 38 bis
21052, Busto Arsizio (VA) - Italy
Telefono +39 0331.628.244
Fax +39 0331.622.470

www.karmaitaliana.it

made in China

CE

RoHS conform