RDM S7

Manuale di Istruzioni - Instruction Manual

ridem
www.ridem.eu

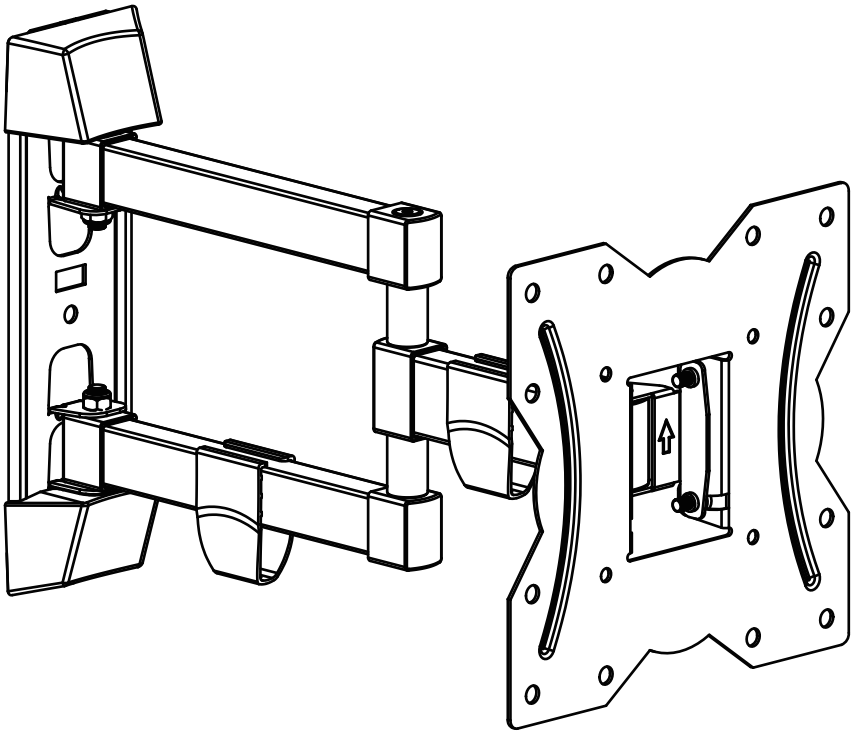

SUPPORTO **TV**

wall mount

14" to 43"

TILT -3° +10°

TURN 180°

MAX
35 Kg - 77 lbs

5,5/41,5 cm

VESA
100/200

passacavi
cable
management

SUPPORTO **TV**

wall mount

Utensili necessari/ Reccomended tools

- Trapano Drill
- Cacciavite Screwdriver
- Matita Pencil
- Metro Measuring tape
- Martello Hammer
- Ø10 mm 3/8″
- Ø3.2 mm 1/8″
- Livella a bolla Bubble level
- Chiave inglese Wrench

Contenuto della confezione/ Inside the box

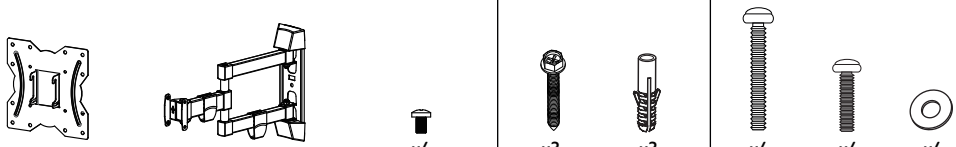

A	B	x4 C	x3 W1	x3 W2	x4 M4	x4 M6	x4 R1

1

Appoggiate la parte di staffa destinata alla TV e fissatela ai fori utilizzando le viti adatte (M4/M6) e le rondelle (R1)

Lay the plate for TV mounting and fix it to the holes using the suitable screws (M4/M6) and the washers (R1).

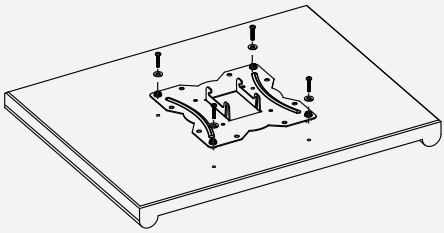

Nel caso in cui la vite risultasse troppo lunga utilizzate un distanziale evitando di forzare l'avvitamento.

If the screw is too long use a spacer, avoiding to force screwing.

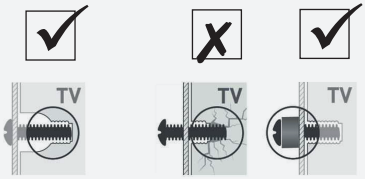

2

Staccate i passacavi e i coperchi in plastica quindi serrate le 2 viti (C) come indicato in figura. I coperchi verranno riposizionati al termine del fissaggio a parete..

Remove the cable holders and the plastic covers, then tighten the 2 screws (C) as indicated in the picture. The covers will be repositioned at the end of wall mounting.

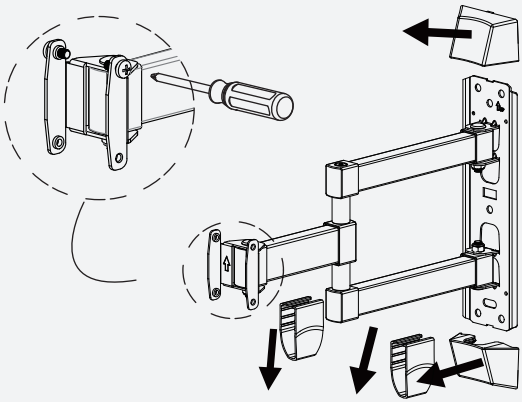

3

Appoggiate la staffa sulla parete nella posizione desiderata. Con l'aiuto di una bolla di livello assicuratevi che sia perfettamente allineata. Quindi con una matita segnate sul muro i punti esatti dove effettuare i 3 fori.

Mount the bracket on the wall in the desired position. By means of a bubble level make sure that it is perfectly aligned. Then mark on the wall with a pencil the exact points where you will drill the 3 holes.

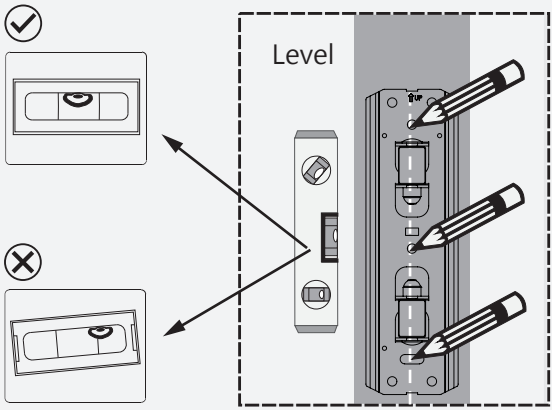

Abbiate cura di centrare la marcatura per i fori che dovrete poi effettuare.

Take care to center the marking for the holes that you will then make.

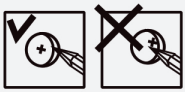

4

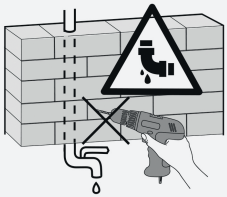
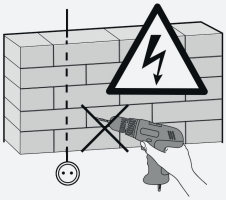

ATTENZIONE: prima di effettuare qualunque foro, verificate che non vi siano tubi, cavi elettrici o linee del gas all'interno del muro. Nel dubbio utilizzate un dispositivo elettronico denominato "cercatubo".

WARNING: before drilling, make sure that there are no electric cables, water or gas pipes inside the wall. If necessary use a wall scanner to check.

5

Effettuate i fori che avete contrassegnato utilizzando prima una punta più sottile e successivamente allargando il foro tramite la punta più grande. Le misure delle punte da utilizzare sono rappresentate in figura.

Drill the holes you have marked using first a thinner tip and then widen the holes through a bigger tip. Check in picture the size of the tips to be used.

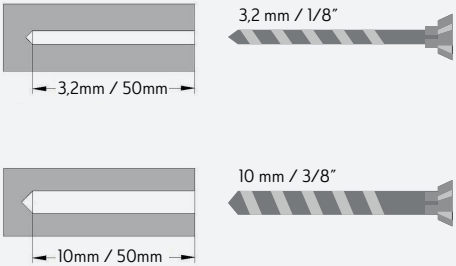

Il foro dovrà avere una profondità minima di 50mm per poter accogliere il tassello.

The hole must have a minimum depth of 50 mm to place the rawlplug.

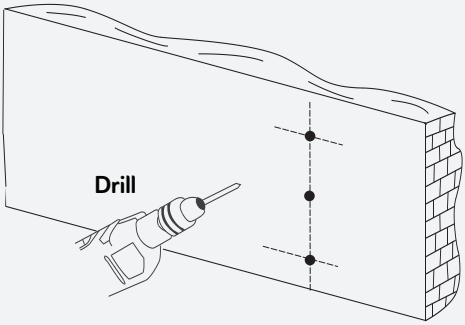

6

Servendovi di un martello spingete delicatamente i tasselli (W2) all'interno dei fori appena effettuati. Abbiate cura di inserire i tasselli fino a filo del muro.

By means of a hammer gently push the rawlplugs (W2) into the holes you have just made.
Take care to insert the plugs flush with the wall.

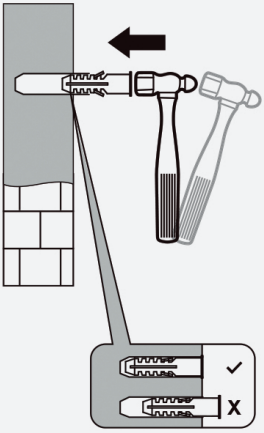

7

Fissate la staffa al muro serrando le 3 viti (W1) ai tasselli appena applicati. Se non riuscite a serrarle con un cacciavite potete utilizzare una chiave inglese.

Fix the bracket to the wall, by tightening the 3 screws (W1) to the rawlplugs you have just inserted. If you have difficulties in tightening them with a screwdriver you can use a wrench.

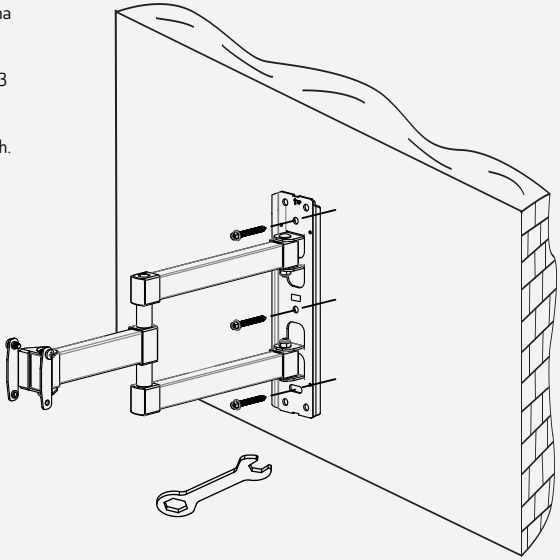

8

8) Agganciate lo schermo alla staffa a muro come indicato in figura, quindi applicate i passacavi e i gusci in plastica. Se necessario regolate l'inclinazione dello schermo e bloccatelo serrando le due viti inferiori (C).

Then apply the cable holders and the plastic covers. If necessary adjust the screen tilting and lock it by tightening the two lower screws (C).

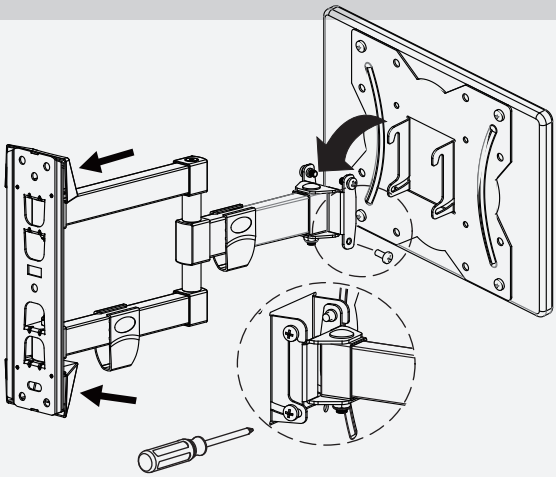

9

Terminate l'installazione inserendo i cavi nei passacavi.

Finish the installation by inserting the cables in the specific clips.

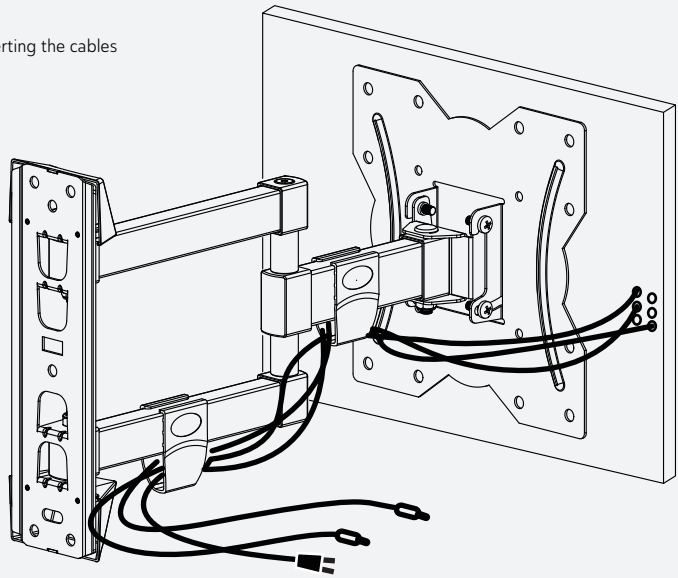

PRECAUZIONI ED AVVERTENZE
Leggete e seguite scrupolosamente le istruzioni riportate su questo manuale. Conservate il manuale per future consultazioni e allegatelo se cedete l'apparecchio ad altri.

ATTENZIONE: Questo prodotto contiene piccoli componenti che potrebbero comportare un rischio di soffocamento se ingeriti.Teneteli lontani dalla portata dei bambini.
Prima di iniziare il montaggio, verificare che tutte le parti siano presenti e integre. Se alcune parti fossero mancanti o danneggiate contattate l'assistenza tecnica. Non utilizzate mai evantuali parti danneggiate.

CAUTIONS AND WARNINGS
Read carefully the instructions contained in this manual and follow them strictly. Keep this manual for future reference and include it if you give the product to another user.

WARNING: This product contains small items that could be a choking hazard if swallowed. Keep them away from children's reach.
Before starting assembly, verify that all parts are included and undamaged. If any parts are missing or damaged, contact the customer service. Never use damaged parts!

CONDIZIONI DI GARANZIA
Il prodotto è coperto da garanzia in base alle vigenti normative nazionali ed Europee. Per le condizioni complete di garanzia e per effettuare richieste di assistenza visitate il sito: www.karmaitaliana.it
La garanzia copre i difetti di fabbrica ed i guasti verificatisi nei primi 2 anni dalla data di acquisto. Nel caso di acquisto con fattura, la garanzia è limitata ad 1 anno. Sono esclusi i guasti causati da imperizia o da uso non appropriato del prodotto. La garanzia non ha più alcun effetto qualora il prodotto risulti manomesso. La garanzia non prevede necessariamente la sostituzione del prodotto. Le spese di trasporto e i rischi conseguenti sono a carico del proprietario del prodotto. A tutti gli effetti la validità della garanzia è avallata unicamente dalla presentazione della fattura o scontrino d'acquisto.
Vi suggeriamo anche di procedere alla registrazione del prodotto sul nostro sito internet, www.karmaitaliana.it loggandovi nell'area riservata. Avrete così la possibilità di tener traccia della validità della garanzia e di ricevere aggiornamenti sui nostri articoli.

WARRANTY CONDITIONS
The product is covered by warranty according to current national and European regulations. For detailed warranty conditions and RMA requests please refer to our website: www.karmaitaliana.it
The warranty covers manifacturing defects and faults occurred in the first 2 years from the date of purchase. In case of purchase with invoice, the warranty is limited to 1 year. Damages caused by negligence or wrong use of the product are not covered by warranty.
The warranty is no longer effective if the item is modified or disassembled by not authorized people. This warranty doesn't necessarily envisage the product's replacement. Shipment for the return of faulty items is at expense and risk of the owner. For all intents and porpuses the warranty is effective only upon exhibition of the invoice or of the purchase receipt. We also suggest to register your product on our website www.karmaitaliana.it, after signing in to access the reserved area. In this way you will have the possibility to keep track of the warranty validity and to receive updates on our items.

Il fabbricante, allo scopo di migliorare i propri prodotti, si riserva il diritto di modificarne le caratteristiche siano esse tecniche o estetiche, in qualsiasi momento e senza alcun preavviso.

The manufacturer, in order to improve its products, reserves the right to modify the characteristics whether technical or aesthetic, at any time and without notice.

Caratteristiche tecniche / Technical specifications	
Compatibilità TV/ Tv compatibility	14-43"
Standard VESA	100 x 100 /200 x 200
Distanza muro/Wall distance	5,5 a 41,5 cm / 5,5 to 41,5cm
Carico Max/ MAx load	35 Kg / 77 lbs
Rotazione/ rotation	180°
Tilt	-3° +10°

Made in China 21.1

ridem
www.ridem.eu

La linea RIDEM è prodotta e distribuita da:/ RIDEM line is produced and distributed by:
KARMA ITALIANA srl - Via Gozzano 38/bis - 21052 Busto Arsizio - www.karmaitaliana.it